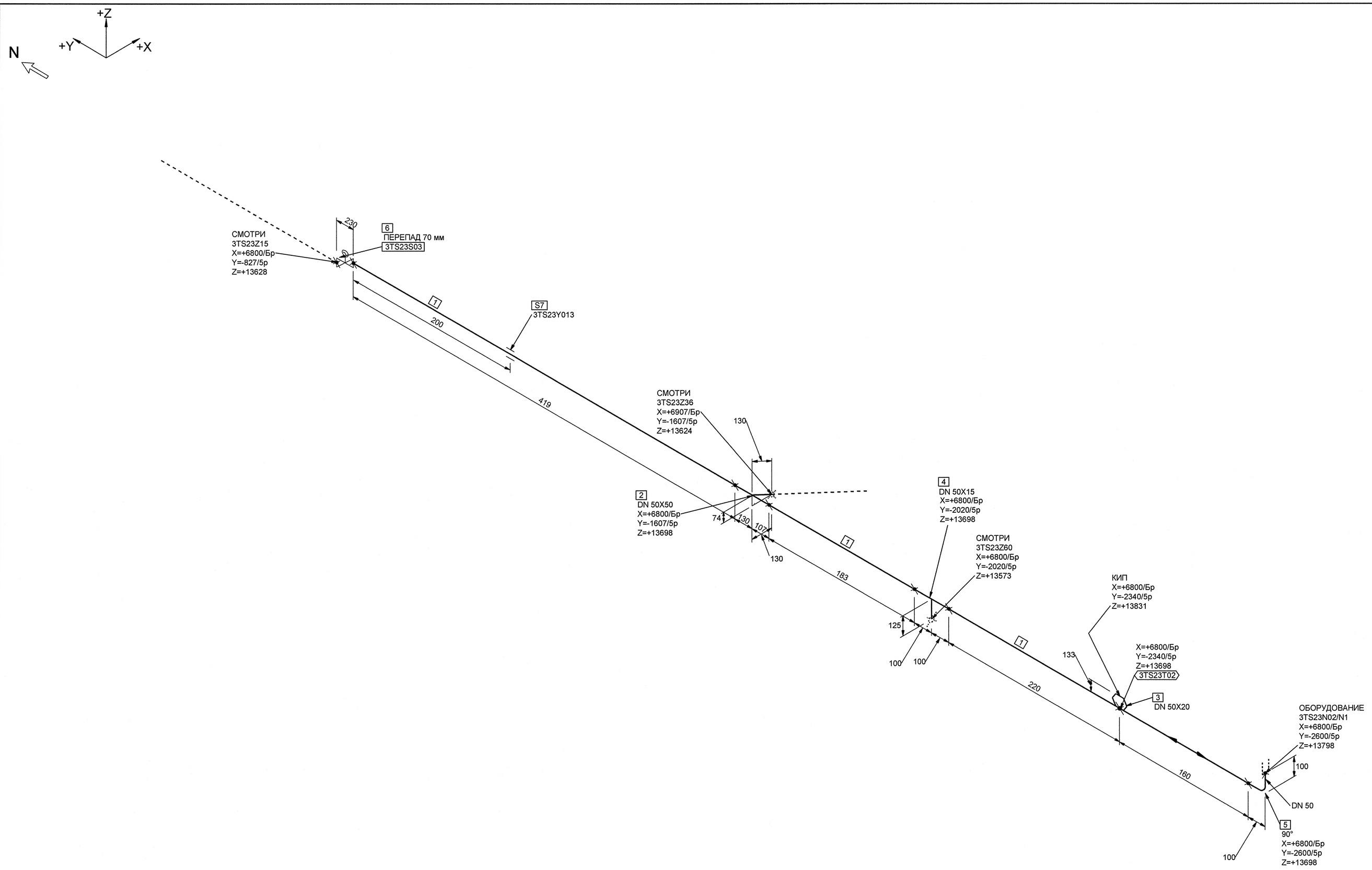

МОНТАЖНЫЕ ЭЛЕМЕНТЫ

ПОЗ	НАИМЕНОВАНИЕ	КОЛ	МАТЕРИАЛ	МАССА ЕД-ЦЫ, КГ
1	СТО 79814898 109-2009 ТРУБА 57x3.0	0.982 М	08Х18Н10Т ГОСТ 9941-81	4.02
2	01 СТО 79814898 124-2009 ТРОЙНИК РАВНОПРОХОДНЫЙ С 57x3.0-PN 25-IIIc	1		
3	БОБЫШКА 3-БС1-Н-М20х1,5/17,5/26-20	1	08Х18Н10Т ГОСТ 5949-75**	-
4	12 СТО 79814898 121-2009 ТРОЙНИК ПЕРЕХОДНЫЙ С 50x15-PN 25-IIIc	1		
5	01 СТО 79814898 111-2009 КОЛЕНО С 90°-57x3.0-PN 25	1	08Х18Н10Т ГОСТ 9941-81	0.60
6	КЗА 0208-050М1-03-П 3СIIIс ТУ 3742-010-57180370-2008 КЛАПАН ЗАПОРНЫЙ СИЛЬФОННЫЙ С ЭЛЕКТРОПРИВОДОМ С ПАТРУБКАМИ ПОД ПРИВАРКУ DN 50 Pp 1,0 МПа Tp 250°C	1	СБОРНЫЙ	40.00
7	3TS23Y013 ПОДВЕСКА ПРУЖИННАЯ	1		-

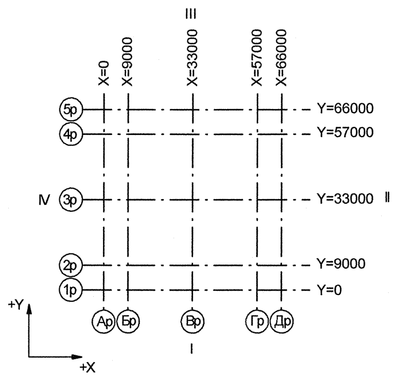

Номер трубопровода - III
Подведомственность - ПНАЭГ 7-008-89
Классификационное обозначение по НП-001-97 - 3Н
Группа по ПНАЭГ 7-008-89 - С
Класс безопасности по НП-001-97 - 3
Категория сейсмостойкости по НП-031-01 - II
Рабочие параметры: Pp= 0.05 МПа, tp=220°С
Параметры пневмоиспытания: Pп=0.07 МПа, t не менее 5°С
Среда- Воздух

3TG11Z01 01	—	3	DN 100	Z+ 2700 X+ 175 Y- 2775	3TG11W01/N1				S8 3TG11Y01/PT-997				3TG11J01/ ТГ-235
Код блока	Трубопроводы проектируемые	Позиция детали	Условный проход	Координаты элементов в здании	Код оборудования/ Номер патрубка	Шов заводской	Шов монтажный	Резьбовое соединение	Позиция опоры Код опоры / код проходки	Направление среды	Переход	Штуцер	Код герметичной проходки/ код проходки

ДОПОЛНИТЕЛЬНЫЕ ПОДПИСИ

Инв. N подл. | Подп. и дата | Взам. инв. N

R3.00783.1.0.11

АРХИВНЫЙ ЭКЗЕМПЛЯР

Инв.подл.№ R3.00783.1.0.11
Лист 127

Изм.	Кол.уч.	Лист	№ док.	Подпись	Дата
1	-	Зам.	102-12	-	-
Инженер		Сойриф			
Пров.вед.инж.		Веренцова			
Пров.нач.гр.		Жук			
Н.контр.		Красноярова			

R3.TS21.3072.011.01.00.107

Ростовская АЭС Блок 3

Реакторное отделение Негерметичная часть Трубопроводы системы очистки технологических сдувок	Стадия	Лист	Листов
	Р	1	1
Изометрический чертеж 3TS23Z17	ОАО "НИАЭП" 2012		

Формат А1